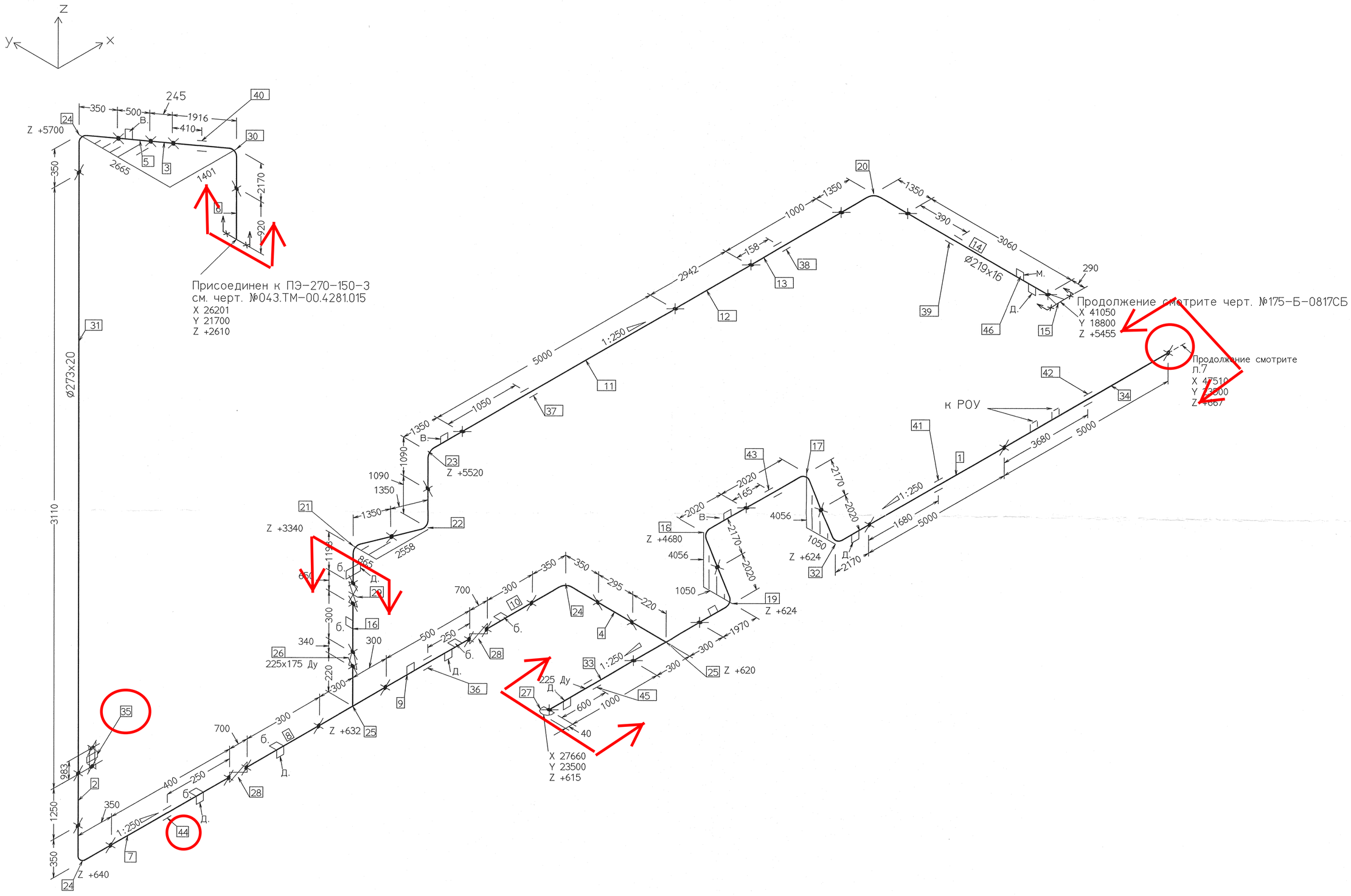

Изм.	Кол.уч.	Лист	№док.	Подп.	Дата
Н. контр.		Михеев			30.12.15
ГИП		Гладиков			30.12.15
Нач. отдела		Волков			30.12.15
Проверил		Шкитилева			30.12.15
Разработал		Михеев			30.12.15

1350.12.38А-30UHJ-1600-TD

Объекты III очереди строительства
ЗАО СГК (ТЭЦ)

Трубопроводы машзала БВД в осях 16-28 рядах А-В и внутристанционные трубопроводы.

Стадия	Лист	Листов
Р	17	

Напорный трубопровод
ПЭН ВД №9 до ПВД №4,5
Монтажный чертеж.

ОТКРЫТОЕ АКЦИОНЕРНОЕ ОБЩЕСТВО ИНСТИТУТ ТЕПЛОЭЛЕКТРОПРОЕКТ НИЖНИЙ НОВГОРОД

Инв. № подл. 83547 | Подпись и дата | Взам. инв. №

Файл

Формат А2